EQTrace Key WLAN

Informationen:

Funktionalität

Das EQTrace Key WLAN (mit Anschluß für Schlüsselmodul) ist ein GPS Überwachungsgerät, welches folgende Funktionen zur Verfügung stellt:

- Aktuelle Position via WLAN für Transport und Service
- Zugangskontrolle per elektr. Schlüssel
- Nutzungszeiterfassung nach Mitarbeiter/Abteilung/Auftrag/Kostenstelle
- Nutzungszeiten erfassen und abrechnen
- Periodische Übertragung von Nutzungszeit und Position
- Alarmfunktion für verbotenen Einsatz an Wochentagen, Tageszeiten

Durch die einfache Montage und den im Schlafmodus minimalen Stromverbrauch ist der Einsatz in vielen Bereichen möglich. Einige Einsatzbeispiele: Arbeitsbühnen, Gabelstapler, Kommissioniergeräte, Industriegeräte, mobiles Equipment etc.

Die Datenübertragung erfolgt über mobiles Internet (GPRS) an den Obserwando-Server www.obserwando.de. Alle Daten lassen sich im Obserwando-Portal mit dem jeweiligen Fahrzeugnamen abrufen. Die Fahrzeugposition steht auch auf dem Android-Smartphone, Windows mobile oder dem iPhone zur Verfügung.

Die SIM-Karte ist Bestandteil der Jahresflat. Sie ist bereits werksseitig montiert und bei Lieferung aktiviert.

Einbau

Das EQTrace Key WLAN sollte möglichst waagerecht und mit der Flanschseite nach unten in möglichst großem Abstand von abschirmenden Metallteilen eingebaut werden, um einen maximalen GPS Empfang zu gewährleisten. Das Gerät kann unter Kunststoffabdeckungen verbaut werden, keinesfalls aber unter Metall.

Eine Lackierung des Gehäuses in Fahrzeugfarbe ist möglich, allerdings darf hierbei kein Metallic-Lack verwendet werden.

EQTrace Key WLAN kann in Fahrzeugen und Maschinen mit einer Betriebsspannng von bis zu 60VDC betrieben werden. Der Einbau in Arbeitsbühnen, Gabelstapler, Kommissioniergeräte, Industriegeräte, mobiles Equipment ist damit problemlos möglich. Bei höheren Betriebsspannungen sind entsprechende Spannungswandler (z.B. TR20-150 oder TR-230VAC) erforderlich.

Damit der Diebstahlschutz auch bei ausgeschaltetem Fahrzeug gewährleistet ist, muss das Gerät an Dauerspannung 12...60VDC angeschlossen werden.

LED - Zustände

Nach dem Anlegen der Betriebsspannung werden über die eingebauten LED´s folgende Zustände abgebildet:

Rote LED

1. LED blinkt kurz im 2 Sekundentakt: Das Gerät ist eingeschaltet.
2. LED blinkt kurz im 5 Sekundentakt: Das Gerät befindet sich im Stromsparmodus.
3. LED blinkt zwei mal kurz im 5 Sekundentakt: Das Gerät befindet sich in der Wachzeit innerhalb des Stromsparmodus.

Grüne LED

1. LED ist aus: Das Gerät ist nicht im GSM-Netz eingebucht, noch kein GPS-Empfang.
2. LED blinkt kurz im Sekundentakt: Das Gerät ist im GSM-Netz eingebucht, noch kein GPS-Empfang.
3. LED blinkt lang im Sekundentakt: Das Gerät hat eine Internetverbindung und ist mit dem Server verbunden, noch kein GPS-Empfang.
4. LED blinkt lang und zwei mal kurz im Sekundentakt: Das Gerät hat eine Internetverbindung und ist mit dem Server verbunden, GPS-Empfang ist vorhanden.

Die LED´s sind auf der Unterseite des Gerätes sichtbar. Im eingebauten Zustand sind sie verdeckt (Manipulations- und Diebstahlschutz). Die Zuordnung ist auf dem Typenschild erkennbar.

Anschlusstabelle:

weiß	VPP (Plus, max)
braun, grün	GND (Minus)
gelb	Eingang 1 (Zündung)
blau	Ausgang (max 500 mA, schaltet gegen Minus)

Beschaltung des Relais (EQTrace T-Key)

Beim EQTrace Key WLAN steht ein Ausgang zum Sperren einer Funktion am eingesetzten Fahrzeug bereit. Bei Fahrzeugen kann so z.B. der Anlasser gesperrt werden, bei Arbeitsbühnen das Heben usw.

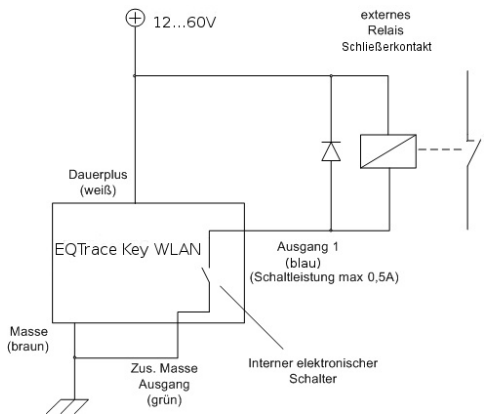

Achtung:
Bei Schaltung induktiver Last (z.B. Leistungsrelais) muss eine Freilaufdiode eingesetzt werden.

Anschluss des Schlüsselmoduls

Der 5 pol. Anschlußstecker des Schlüsselmoduls wird in die Buchse am EQTrace Key WLAN-Modul eingesteckt. Ist die Funktion am Obserwando Server freigeschaltet, werden Schlüssel automatisch erkannt, wenn sie zum Betreiben des Fahrzeugs berechtigt sind.

Technische Daten

Abmessungen:	105 x 72 x 34 mm			
Betriebsspannung:	12 – 60 VDC			
Betriebstemperatur:	-20° C bis +75° C	**12V**	**24V**	**48V**
Stromverbrauch:	GSM/GPS-Empfang aktiv:	25mA	20mA	25mA
	Plus GSM-Online (Senden):	120mA	70mA	40mA
	Stromsparmodus:	8,9mA	7,7mA	7,3mA
Interner Akku:	Kapazität von 1050mAh			

Eingänge: 1 Eingang
Ausgänge: 1 kurzschlussfester Ausgang (bis 0.5A);
Ausgang schaltet gegen GND

Lieferumfang

1. EQTrace Key WLAN inklusive Anschlusskabel 2m

Hinweis:
Die Einrichtung des Gerätes und die vollständige Dokumentation finden Sie unter http://minidat.de/fileadmin/Downloaddokumente/Dokumentationen/DE/EQTrace_T-Tkey__neue_Hardware.pdf